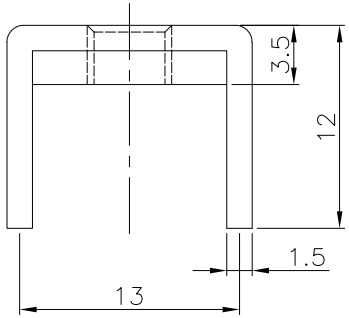

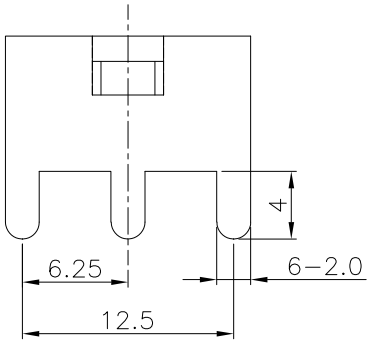

NOTES:
备注

1. Copper, nickel base, matte tin
   黄铜H62，镍底，镀雾锡
2. Wire screw hole M5
   压线螺孔M5
3. Current Rating: 100A
   额定电流: 100A
4. Operating temperature: -40℃ ~ +125℃
   工作温度: -40℃ ~ +125℃
5. There shall be no defects such as pin deformation and burrs.
   不得有脚变形，毛刺等缺陷
6. Unmarked dimensions refer to tolerances
   未标注的尺寸参考公差

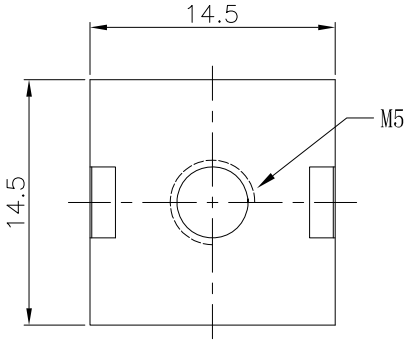

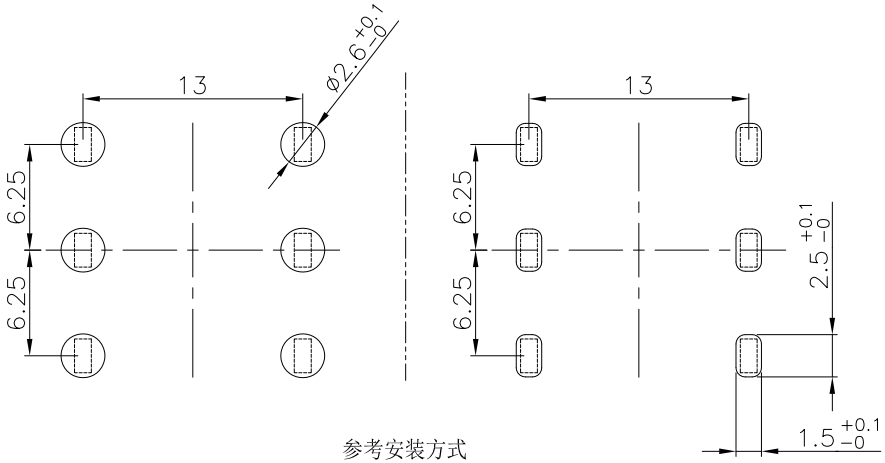

参考安装方式

			GENERL TOLERANCE	制 图 DRAWING	H C T L	深圳市富港电子有限公司			
			DIM TOL	审 核 CHECK	Z F C				
			5 or more ±0.35	批 准 APPROVAL	L P J	产品名称 TITLE	PCB 焊接端子 厚度1.5 插板 铆垫片 M5 6焊脚 14.5x14.5x12mm	版 本 REV.	A
1	初版发行		2~5 ±0.25	比 例 SCALE		产品料号 PART NO.	FG-RG56-15-1414-DIP-C-01	单 位 UNITS	mm
序号 No.	变更内容 MODIFY CONTENT	日 期 MODIFY DATE	0~2 ±0.15	投 影 Projection		材 料 MATERIAL		页 次 SHEET	1/1
			Angle ±3.0°						