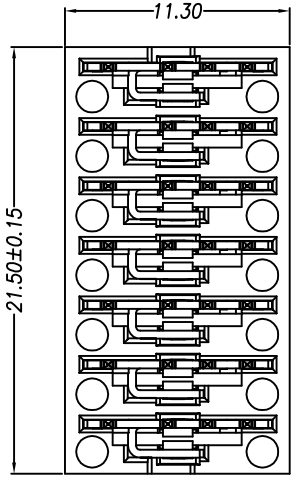

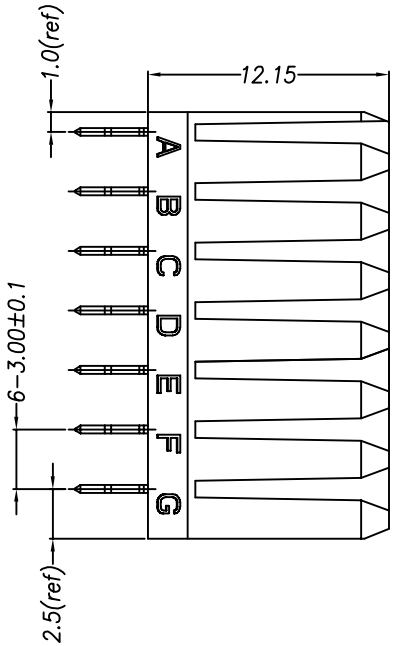

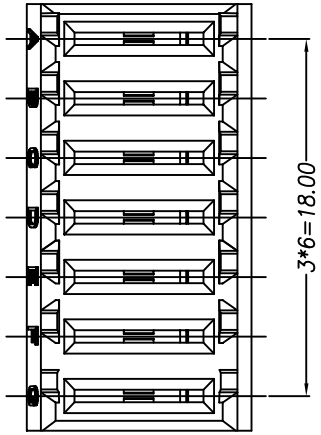

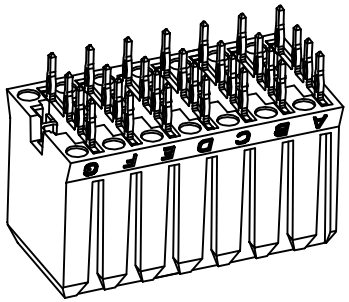

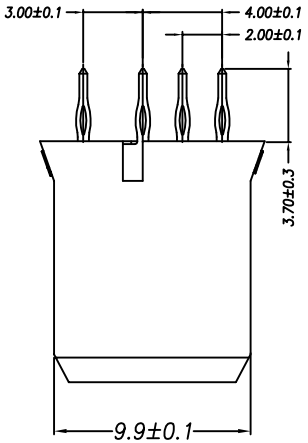

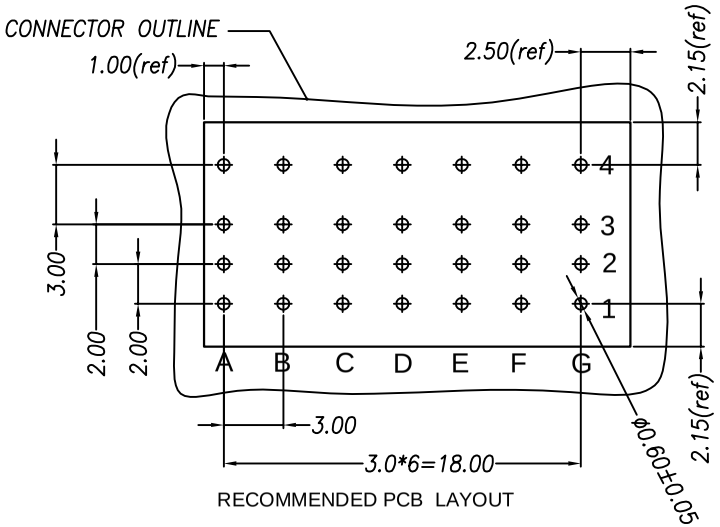

RECOMMENDED PCB LAYOUT

技术要求

1.材料及表面处理

a.绝缘体材料

耐高温工程塑料,UL94 V-0

b.端子材料

端子：铜合金

c.端子电镀要求

底层镀镍,接触区表面镀金压接区镀锡;

2.电气特性

a) 额定电压：250V AC

b) 额定电流：16A

c) 接触电阻≤5mΩ

3.工作环境

a) 工作温度及湿度：-55℃～125℃/5--85%R.H

b) 存贮温度及湿度：-40℃～70℃/5--85%R.H

☐塑料袋			
■吸塑盘			
☐载带			
☐ 其它			
包装		更改内容	批准

* 重点尺寸

( ) 参考尺寸

未注尺寸公差 GB1804-m

0-6	±0.1
6-30	±0.2
30-120	±0.3
角度公差	±2°

名称:	7芯电源直式PCB压接母端	视角:	比例: 1:1	版次: A0
型号:	HMFQ70112B	单位: MM	缩水: /	页次:1/1
图号:		客户型号或物料编码		
批准:		格力浦电子有限公司		
审核:		CLIP ELECTRONIC CO.,LTD		
设计:				