未注角度公差表	短边尺寸范围	角度公差
	0~10	±1°
	>10~50	±30′
	>50~120	±20′
	>120	±10′

未注尺寸公差表	尺寸范围	尺寸公差
	0~3	±0.10
	>3~18	±0.20
	>18~50	±0.30
	>50	±0.40

标记	区域	数量	更改单号	更改内容简述	签名	日期

3.2

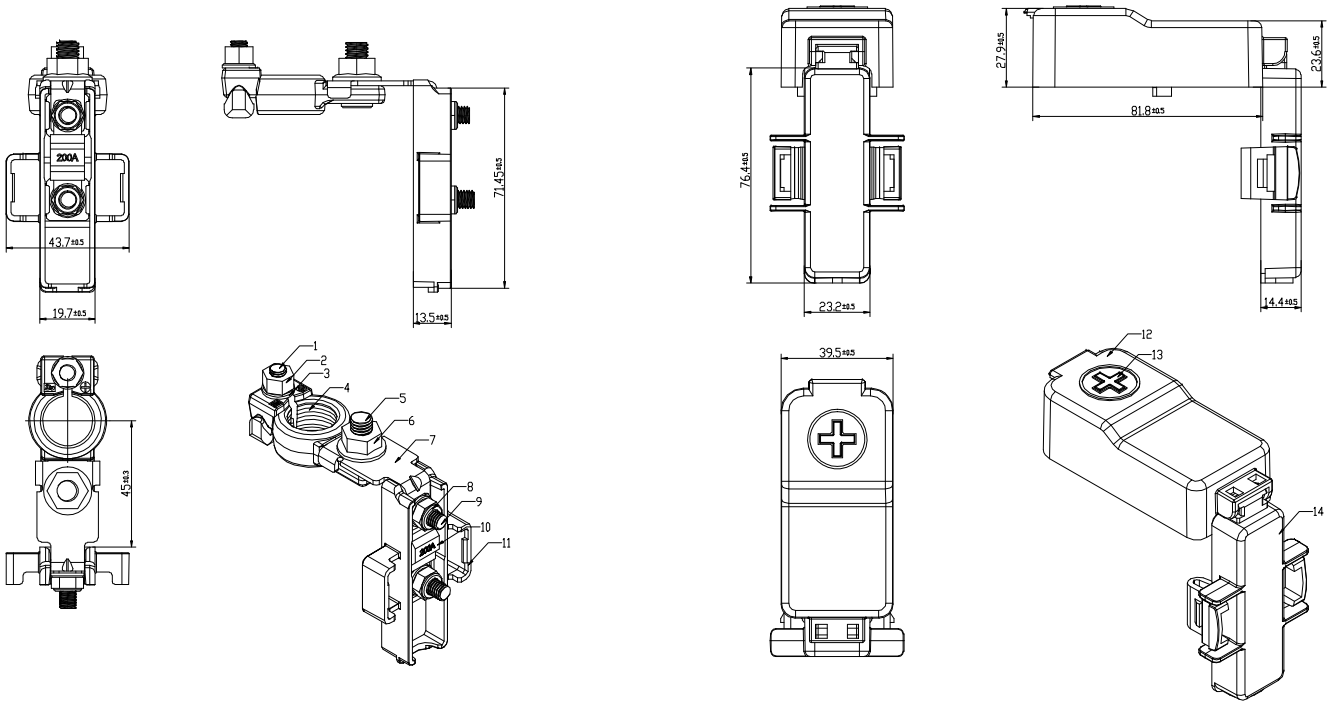

技术要求：

1. 表面应光滑、色泽均匀、不得有缺料、裂纹、飞边、缩壁、水花等缺陷；
2. 未注圆角R0.5-R3，未注尺寸公差见公差附表；
3. 产品各个部位零件装配完好，产品无裂纹、缺料、缩壁、氧化等缺陷；
4. M6安装保险丝螺母打紧扭矩为6±1N·m，电瓶栓同桩头安装扭矩为6±1N·m
5. 4、7主体表面镀亚光锡，镀层厚度Min.6μm，72小时中性盐雾试验（NSS）基材无腐蚀；
6. 其他符合QC/T707-2004车用中央电气接线盒技术要求。

序号	零件名称	零件型号	零件号	材质	数量	备注
1	不锈钢元宝螺栓	M6×27 A2	D1LS25003	/	1	/
2	不锈钢六角螺母	M6×6-X壳镉	D1LM25003	/	1	/
3	不锈钢平垫	M6×1.5 A2	D1PD25001	/	1	/
4	电瓶栓	/	D322001	/	1	/
5	不锈钢铆钉	M8×23×7.5 A2	D1MD25005	/	1	/
6	带齿法兰螺母	M8×7.5 DKL	D1LM25010	/	1	/
7	支 架	/	D624041	/	1	/
8	尼龙锁紧螺母	M6×8×12 XN	D1LM25005	/	2	/
9	四方螺栓柱8.8	M6×17.2 DA	D1LS25015	/	2	/
10	镀锡保险丝	200A (M6)	DMB25006	/	1	/
11	一路保险丝盒底板	/	D524014	/	1	/
12	一路保险丝盒上盖	/	D524015	/	1	/
13	红色十字	/	D522029	/	1	/
14	一路保险丝盒下盖	/	D524016	/	1	/

媒体编号	
旧底图总号	
底图总号	
日期	签名

投影视角	单位	镀涂	×××.××××.×
	mm	符号说明	B 控制特性　K 特殊特性

设计	
校对	
标准化	
审核	
批准	

DOBXS1-6A

一路保险丝盒

阶段标记	质量	比例
A		1:1
第 1 张	共 1 张	

浙江大欧电子有限公司