未注角度公差表	短边尺寸范围	角度公差
	0~10	±1°
	>10~50	±30′
	>50~120	±20′
	>120	±10′

未注尺寸公差表	尺寸范围	尺寸公差
	0~3	±0.10
	>3~18	±0.12
	>18~50	±0.22
	>50	±0.37

标记	区域	数量	更改单号	更改内容简述	签名	日期

3.2

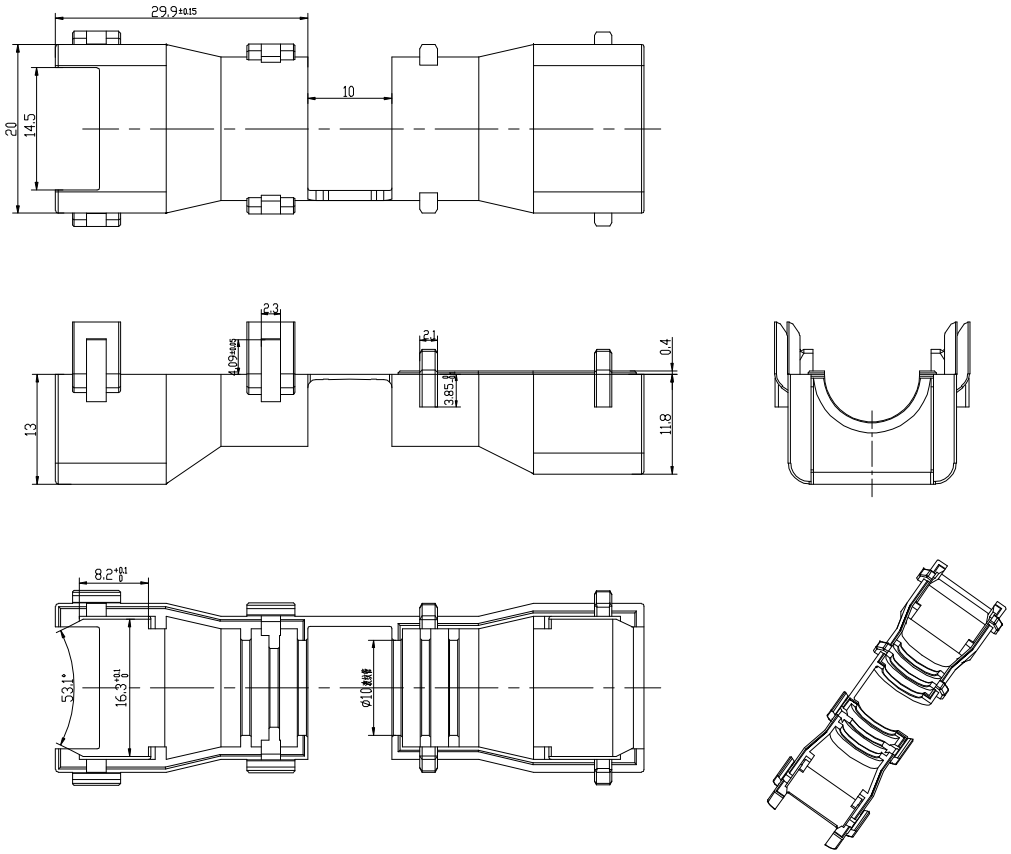

技术要求:

1. 外观质量:塑料件表面不应有明显疤痕、凹陷和损伤等缺陷。
2. 飞边最大允许0.3max。
3. 结构特征与3D模型保持一致。
4. 环保要求：符合RoHS。

媒体编号
旧底图总号
底图总号
日期 / 签名

投影视角	单位	镀涂	×××.××××.×
	mm	符号说明	B 控制特性　K 特殊特性
设计		PA66	阶段标记 / 质量 / 比例
校对			A / / 1:1
标准化			第 1 张 / 共 1 张
审核		D520148	浙江大欧电子有限公司
批准			