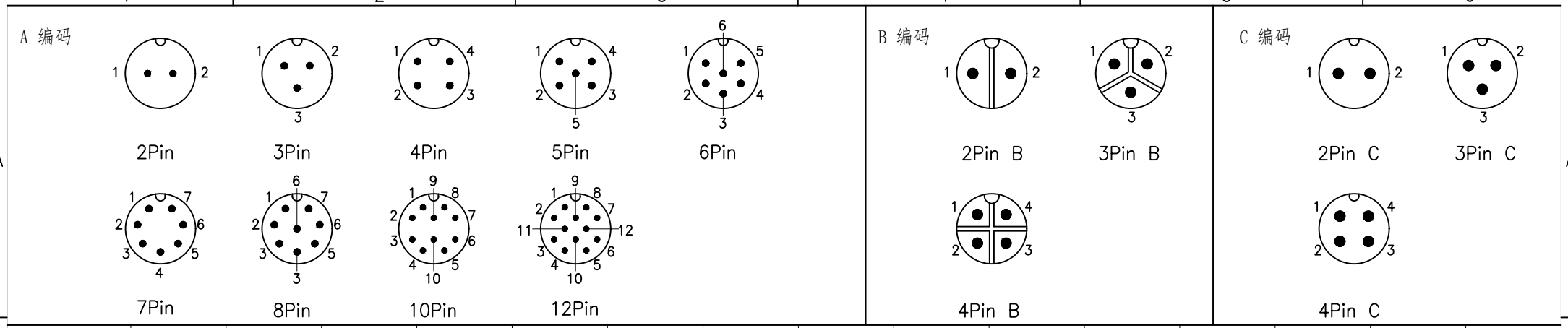

芯数	2P	3P	4P	5P	6P	7P	8P	10P	12P	2P B	3P B	4P B	2P C	3P C	4P C
额定电压	60V	60V	60V	60V	60V	60V	60V	30V	30V	300V	300V	300V	125V	125V	125V
额定电流	5A	5A	5A	5A	5A	5A	5A	2A	2A	10A	10A	10A	10A	10A	10A
防水等级	IP67/IP68														
使用温度	−45°C~105°C														

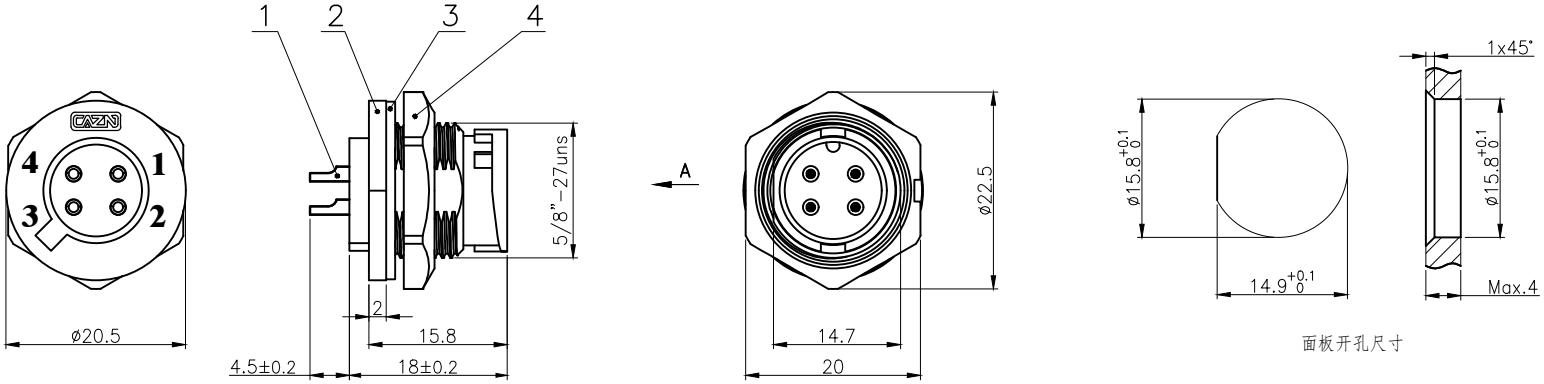

E系列 插针:
2~12P: E系列 1.0焊线式公针短针
2~4P B: E系列 1.6焊线式公针短针
2~4P C: E系列 1.6焊线式公针短针

No.	Specification	Material	Treat	Unit	Q'ty
4	E10 塑料六角螺母 5/8"-27uns (22.5-20-3.6单边倒角)	尼龙	/	pc	1
3	E10 座子防水圈垫片 50° 硅橡胶 ø20.3×ø15.4-1	橡胶	/	pc	1
2	E10 卡扣式板后针型插座外壳	尼龙	/	pc	1
1	E系列 焊线式公针短针	黄铜	镀金	pc	2~12

GENERAL TOLERANCE (UNLESS SPECIFIED) ≤10 ±0.1 <10~≤20 ±0.2 <20~≤50 ±0.5 Angle ±1°	DWN L.L	DATE 2022.8.15	CAZN 正成
	CHK	DATE	
	APVD	DATE	TITLE E10 卡扣式板后针型插座
THIRD ANGLE	UNIT MM	REV A	PART NO
	SIZE A4	SHEET 1 OF 1	DRAWING NO E10P−BF−Px