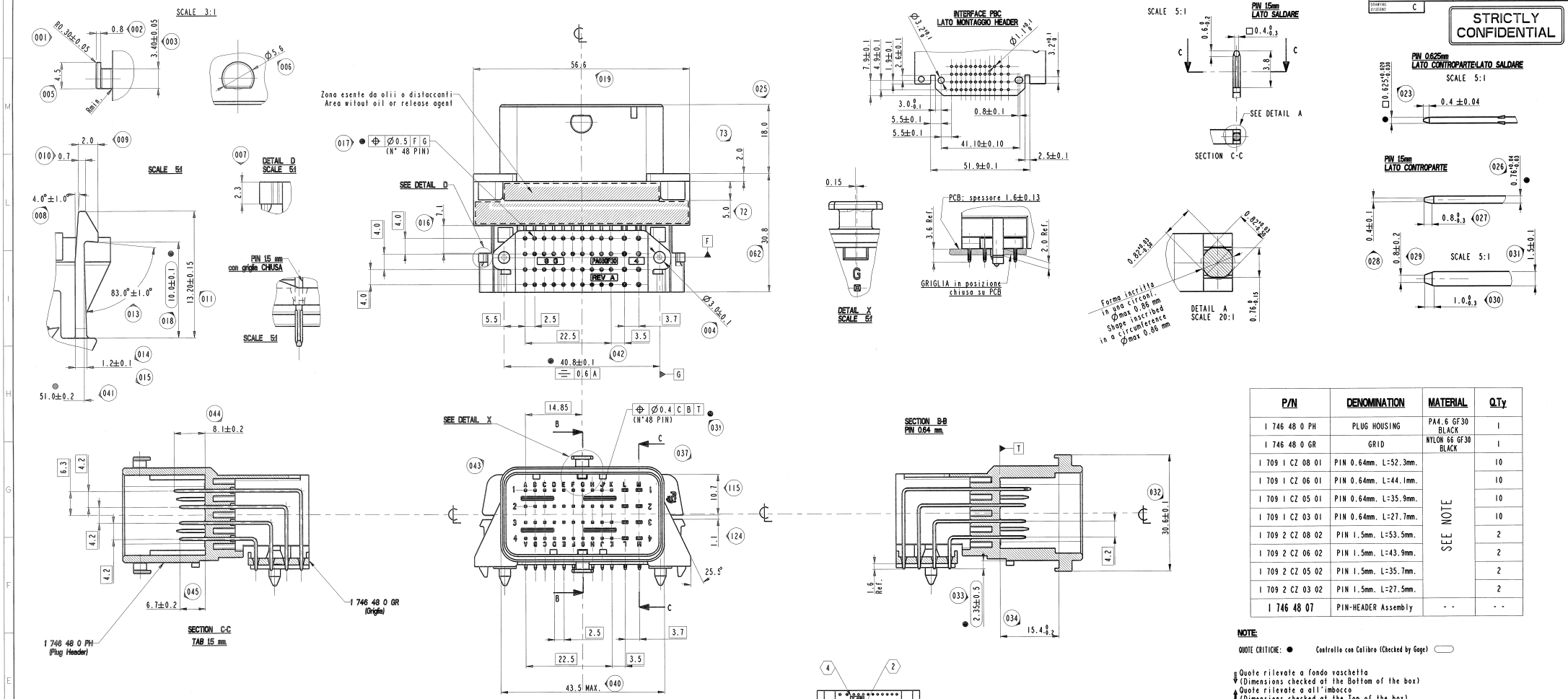

P/N	DENOMINATION	MATERIAL	Q.Ty
1 746 48 0 PH	PLUG HOUSING	PA4.6 GF30 BLACK	1
1 746 48 0 GR	GRID	NYLON 66 GF30 BLACK	1
1 709 1 CZ 08 01	PIN 0.64mm. L=52.3mm.	SEE NOTE	10
1 709 1 CZ 06 01	PIN 0.64mm. L=44.1mm.		10
1 709 1 CZ 05 01	PIN 0.64mm. L=35.9mm.		10
1 709 1 CZ 03 01	PIN 0.64mm. L=27.7mm.		10
1 709 2 CZ 08 02	PIN 1.5mm. L=53.5mm.		2
1 709 2 CZ 06 02	PIN 1.5mm. L=43.9mm.		2
1 709 2 CZ 05 02	PIN 1.5mm. L=35.7mm.		2
1 709 2 CZ 03 02	PIN 1.5mm. L=27.5mm.		2
1 746 48 07	PIN-HEADER Assembly	- -	- -

NOTE:

QUOTE CRITICHE: ● Controllo con Calibro (Checked by Gage) ⬭

Quote rilevate a fondo vaschetta
(Dimensions checked at the Bottom of the box)
Quote rilevate a all'imbocco
(Dimensions checked at the Top of the box)

Basic Dimension for FCI (follow the geometric tolerances)
Il connettore è fornito con la griglia in posizione pre-agganciata
(The connector is supplied with the back grid in pre-loocking position)
Riferimento a specifica standard PSA: STE 9629568099
(this product is in according to the Customer Spec.STE 9629568099

Tab 1.5 mm : (raw mtl. CuZn30)
-Plating:
Zone a saldare e di mating con la femmina
Stagno lucido 2 µm (min) - 4 µm (max) con sottostrato di rame Cu 2-4 µm
Super(.rimanenti
Stagno 2 µm (min) con sottostrato di rame Cu 1 µm (min)
Pin □0.64 mm: (raw mtl. CuZn30)
filo prestagnato con substrato di nichel

Tab 1.5 mm : (raw mtl. CuZn30)
-Plating:
Soldering and Female mating
Bright tin 2 µm (min) - 4 µm (max) with Copper underlayer Cu 2-4 µm
Remaining surfaces
tin 2 µm (min) - 4 µm (max) with Copper underlayer Cu 1 µm (min)
Pin □0.64 mm: (raw mtl. CuZn30)
Tinned wire with nikel under layer

NOTE:

1. Numero di identificazione figura stampo altezza 1.2 mm.
in rilievo 0.1 mm.; posizionato approssimativamente dove indicato.
Identification mold cavity 1.2 mm height. relief 0.1 mm;
placed approximate where shown

2. Sigla identificazione materiale per riciclaggio. altezza 1.2 mm.
in rilievo 0.1 mm.; posizionato approssimativamente dove indicato.
Material name 1.2 mm height. relief 0.1 mm
placed approximate where shown

3. Marcatura della data di fabbricazione secondo norma FIAT 0.00013 sistema A.
altezza 1.2 mm in rilievo 0.1 mm; posizionata approx. dove indicata.
(Es: 6F= Giugno 2006)
Moulding date as standard FIAT 0.00013. A system.
1.2 mm height. relief 0.1mm; placed approximate where shown
(Es: 6F= June 2006)

4. Sigla di identificazione revisione disegno altezza 1.2 mm.
in rilievo di 0.1mm; posizionato approssimativamente dove indicato.
Revision drawing 1.2 mm height. relief 0.1mm;
placed approximate where shown

5. Marchio FCI Size 3.0mm
posizionato approssimativamente dove indicato
FCI trademark Size 3.0mm
placed approximate where shown

PRELIMINARY

DRAWING NUMBER / NUMERO DISEGNO	REVISION / REVISIONE	SHEET / FOGLIO	APPROVAL LEVEL / LIV. DI APPROVAZIONE
FSE 310074	00	1 / 1	-

DRAWING / DISEGNO: C

STRICTLY CONFIDENTIAL

ECN-NO. / NUMERO ECR	DATE / DATA	DAY MM / YY	REVISION / REVISIONE	POSITION / POSIZIONE	CHANGE DESCRIPTION / DESCRIZIONE MODIFICA	DRAWN BY / DISEGNATORE	CHK. BY / CONTROLLATO	APPR. BY / APPROVATO
-	-	-	-	-	-			

PRODUCT SPEC. / SPEC. DI PRODOTTO: -
PACKAGING SPEC. / SPEC. DI IMBALLAGGIO: -
APPLICATION SPEC. / SPEC. DI APPLICAZIONE: -

THIS DRAWING AND ALL OTHER INFORMATION CONTAINED THEREIN IS PROPRIETARY AND THE PROPERTY OF FCI. This drawing may not be copied, reproduced or disclosed to any third party without the expressed written permission of FCI.
© FCI April 1999

QUESTO DISEGNO ED OGNI ALTRA INFORMAZIONE IVI CONTENUTA SONO ESCLUSIVE E DI PROPRIETA' DELLA FCI. Questo disegno non può essere copiato, riprodotto o divulgato a terzi senza l'espressa consenso scritto della FCI.
© FCI April 1999

TOLERANCES / TOLLERANZE: ± 0.3 mm / ±1°
COUNTERPART W. / CONTROPARTE W.:
DO NOT SCALE DRAWING / DISEGNO TAGLI SCALA

MATERIAL / MATERIALE: see table
COLOR / COLORE: see table
TOOL NO.: -
SURFACE FINISH / FINITURA SUPERFICIE: -
LOC. CODE / NAZIONALITA': IT

	DATE	NAME
DRAWN BY / DISEGNATORE	04/08/08	GS
CHECKED BY / CONTROLLATO	04/08/08	ID
APPROVED BY / APPROVATO	04/08/08	MC

TITLE / DESCRIZIONE: 48w PIN HEADER

CAD NO. / NUMERO CAD: EU080184
CAT. NO. / NUMERO CAT.: 1 746 48 07
FILE NAME / NOME FILE: -

DRAWING NUMBER / NUMERO DISEGNO: FSE 310074

ISO PROJECTION / PROIEZIONE ISO: pro / ang.
DIMENSIONS / DIMENSIONI IN MILLIMETRI
ISO SIZE / FORMATO: A1
SHEET / FOGLIO: 1 of 1
SCALE: 1:1