MAPX	MODIFICATION	DATE

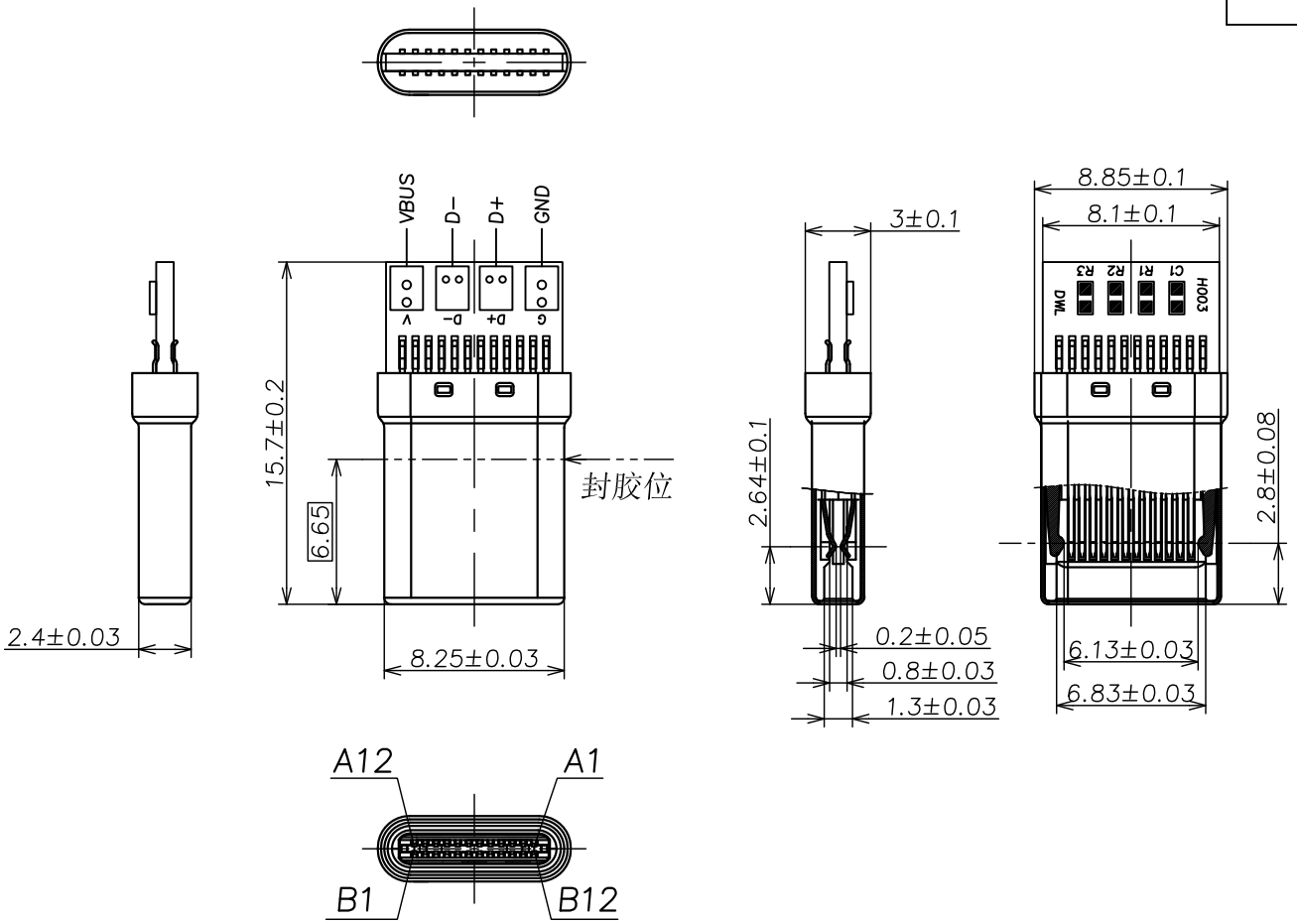

备注:

1.材质:

1.1护套：黑色LCP+20%G.F UL94V-0

1.2端子：黄铜C2680-H，T=0.15mm；镀半金锡足1U"

1.3外壳：不锈钢SUS201，T=0.15mm；表面镀珍珠镍

1.4卡钩：不锈钢SUS201，T=0.30mm

1.5PCB: FR4 喷锡

2.主要特性:

2.1额定电流：3A

2.2接触阻抗：40mΩ MAX

2.3绝缘阻抗：100MΩ MIN 250V DC

2.4耐压测试: 300V AC

2.5沾锡性：温度250±5℃

2.6整体插入力：3.57kgf MAX

整体拔出力: 1.02kgf MIN

2.7使用寿命：10000次

2.8工作温度：-30℃～+85℃

R1: 56KΩ±5% 0402

R2: 空

R3: 空

C1: 空

A12	A11	A10	A9	A8	A7	A6	A5	A4	A3	A2	A1
GND	RX2+	RX2−	Vbus	SUB1	D−	D+	CC1	Vbus	TX1−	TX1+	GND
GND	TX2+	TX2−	Vbus	CC2	D+	D−	SUB2	Vbus	RX1−	RX1+	GND
B1	B2	B3	B4	B5	B6	B7	B8	B9	B10	B11	B12

产品图
PRODUCT CHART DWG

公差一览表
TOLERANCE UNLESS OTHERMSE

X.	±0.30	X.	±5.°
.X	±0.25	.X	±2.°
.XX	±0.15	.XX	±1.°
.XXX	±0.10	.XXX	±0.5°

深圳市精拓金电子有限公司

单位 UNITS	MM	制图 DRAWING	尹先华	制图料号 PRODUCT PART NO.	918-248M202AW42002		
比例 SCALE	1:1	审核 CHKD	郭治富	产品名称 PRODUCT NO.	TYPE-C3.1公头10.6/15.7拉伸款 四焊盘R56K数据充电24PIN黑胶		
日期 DATE	2017-05-12	核准 APPD	黄国荣	角法 VIEW		版本 VER	A0