未注角度公差	角度公差
0~10	±1°
>10~50	±30′
>50~120	±20′
>120	±10′

未注线性尺寸公差	尺寸公差
0~3	±0.10
>3~18	±0.12
>18~50	±0.22
>50	±0.37

标记	更改	数量	更改单号	更改内容简述	签名	日期

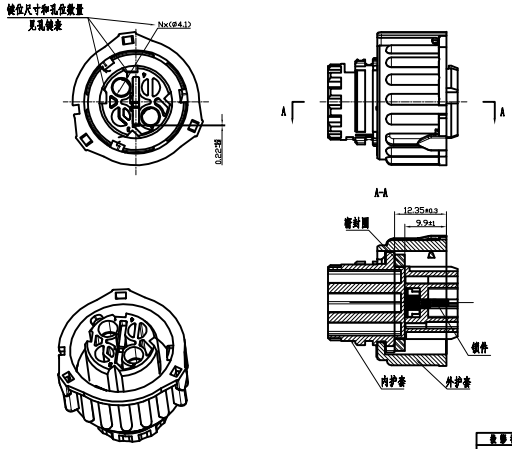

技术要求:
1. 外观要求: 塑料件表面不应有明显变形、凹陷和影响等缺陷.
2. 飞边: 分型线和顶出孔处飞边毛刺≤0.2mm，不允许有轴向的飞边，孔内飞边≤0.2mm.
3. 脱模斜度≤0.25mm.
4. 未注尺寸按3D为准.
5. 环保要求: 要符合ROHS.

表面粗糙度	单位	设计	XXX.XXXX.X
	mm	图号或型号	B 客户特性 / K 供应商特性
设计		DOH0014 DOH0015 DOH0016	
校对		阶段标记	质量 / 比例
标准化		A	1:1
审核		第 1 张	共 2 张
批准		浙江大欧电子有限公司	

未注角度公差	角度公差
0~10	±1°
>10~50	±30′
>50~120	±20′
>120	±10′

未注线性尺寸公差	尺寸公差
0~3	±0.10
>3~18	±0.12
>18~50	±0.22
>50	±0.37

标记	更改	数量	更改单号	更改内容简述	签名	日期

孔键表

产品型号: DOH0014-3 CODE A N=2孔	产品型号: DOH0014-2 CODE B 3孔	产品型号: DOH0014-1 CODE C 4孔
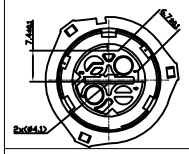		
产品型号: DOH0015-1 CODE D 4孔	产品型号: DOH0016-3 CODE E 2孔	产品型号: DOH0016-1 CODE F 4孔
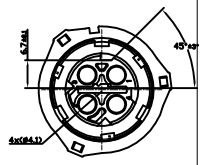		

表面粗糙度	单位	设计	XXX.XXXX.X
	mm	图号或型号	B 客户特性 / K 供应商特性
设计		DOH0014 DOH0015 DOH0016	
校对		阶段标记	质量 / 比例
标准化		A	1:1
审核		第 2 张	共 2 张
批准		浙江大欧电子有限公司	