A 编码

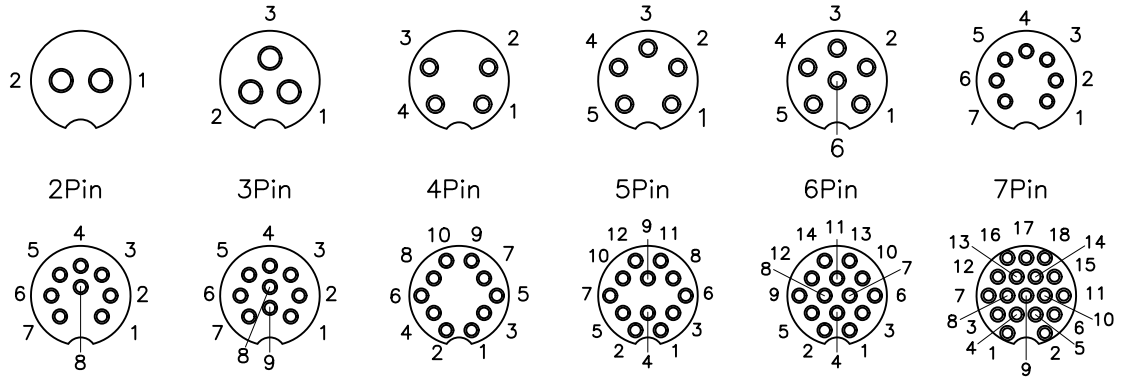

B 编码

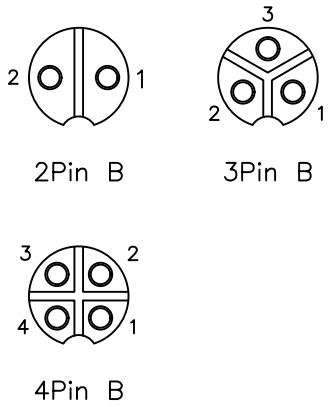

C 编码

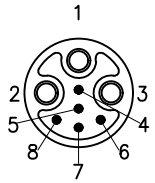

芯数	2P	3P	4P	5P	6P	7P	8P	9P	10P	12P	14P	18P	2P B	3P B	4P B	8P B
额定电压	125V	125V	125V	125V	125V	60V	60V	60V	60V	60V	60V	30V	300V	300V	300V	125+30V
额定电流	20A	20A	10A	10A	10A	5A	5A	5A	5A	5A	5A	2A	20A	20A	20A	15+2A
防水等级	IP67/IP68															
使用温度	−45°C~105°C															

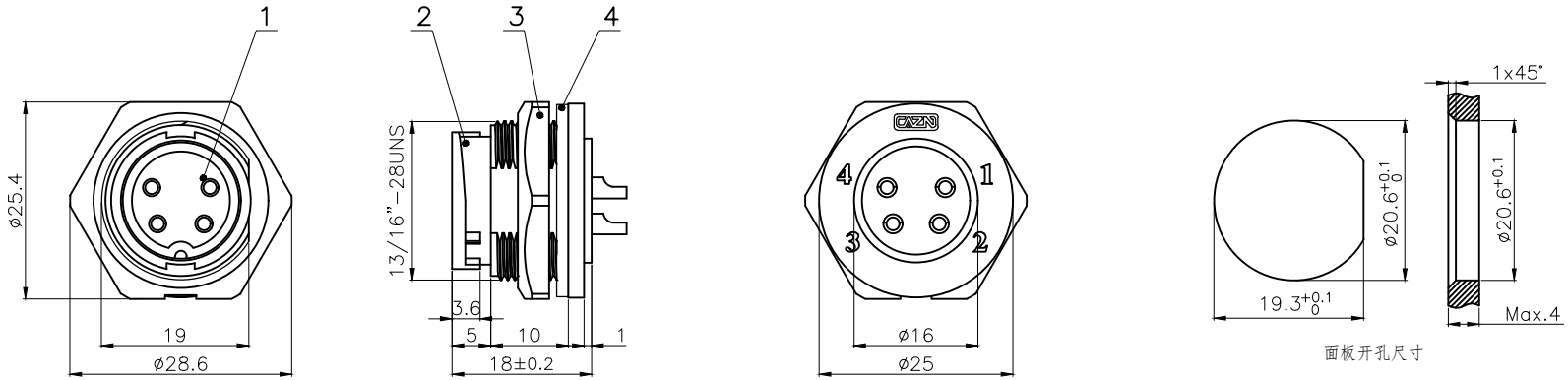

序号 (No.)	名称 (Name)	数量 (Qty)
4	E13 塑胶座子防水垫片 ø24.8Xø20.6X1.5	1
3	E13 塑胶六角螺母 13/16"-28UNS	1
2	E13 卡扣式板后孔型插座外壳	1
1	E系列 焊线式母针短针	2~18

GENERAL TOLERANCE (UNLESS SPECIFIED)

≤10	±0.1
<10~≤20	±0.2
<20~≤50	±0.5
Angle	±1°

THIRD ANGLE

DWN		CAZN 正成	
CHK			
APVD		TITLE	E13 卡扣式板后孔型插座
UNIT MM	REV A	PART NO	
SIZE A4	SHEET 1 OF 1	DRAWING NO	E13P−BF−Sx