未注角度公差表	短边尺寸范围	角度公差
	0~10	±1°
	>10~50	±30′
	>50~120	±20′
	>120	±10′

未注尺寸公差表	尺寸范围	尺寸公差
	0~3	±0.10
	>3~18	±0.12
	>18~50	±0.22
	>50	±0.37

标记	区域	数量	更改单号	更改内容简述	签名	日期

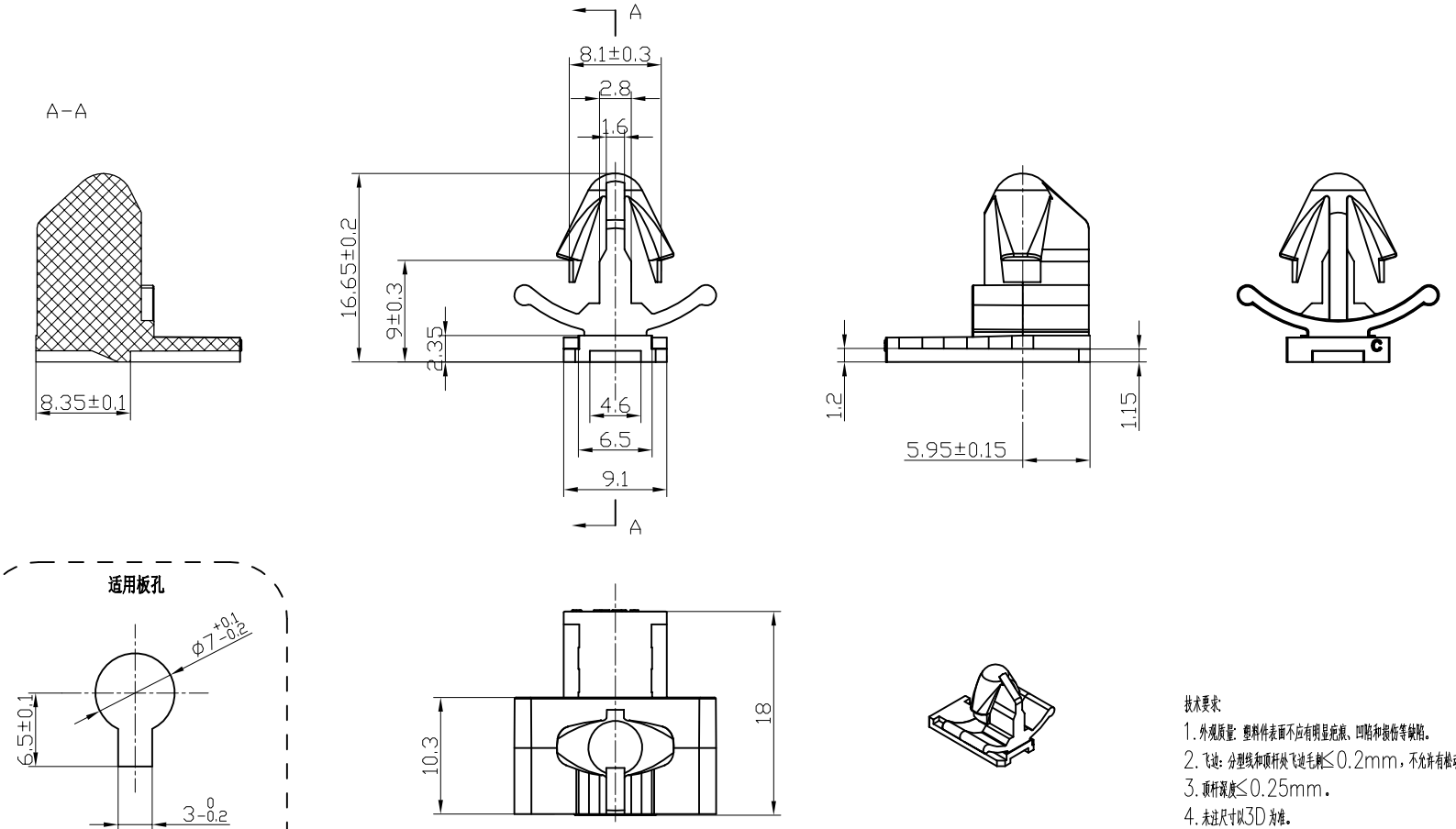

技术要求:

1. 外观质量：塑料件表面不应有明显疤痕、凹陷和损伤等缺陷。
2. 飞边：分型线和顶杆处飞边毛刺≤0.2mm，不允许有松动的飞边，孔内飞边≤0.2mm。
3. 顶杆深度≤0.25mm。
4. 未注尺寸以3D为准。
5. 环保要求：要符合ROHS。

投影视角	单位	镀涂	×××.××××.×
	mm	符号说明	B 控制特性　K 特殊特性

DOH0070

设计	
校对	
标准化	
审核	
批准	

阶段标记	质量	比例
A		1:1
第 1 张	共 1 张	

浙江大欧电子有限公司

媒体编号	
旧底图总号	
底图总号	
日期	签名