未注角度公差表	短边尺寸范围	角度公差
	0~10	±1°
	>10~50	±30′
	>50~120	±20′
	>120	±10′

未注尺寸公差表 GB/T 15055-2007-m	尺寸范围	尺寸公差
	0.5~3	±0.20
	>3~6	±0.30
	>6~30	±0.40
	>30~120	±0.50

标记	区域	数量	更改单号	更改内容简述	签名	日期

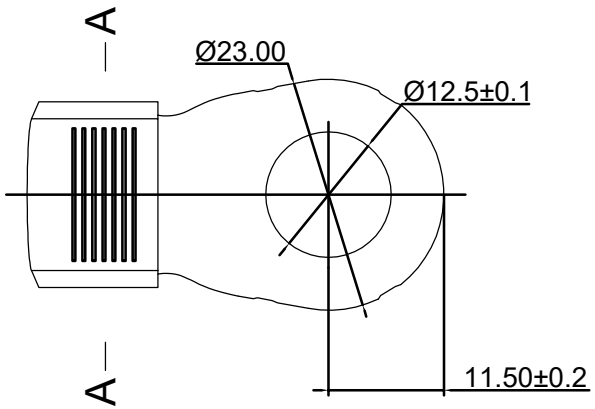

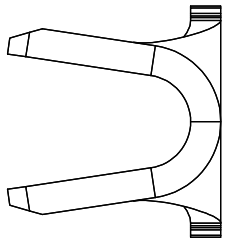

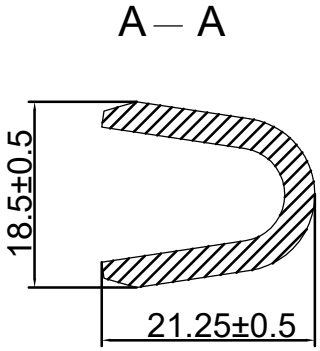

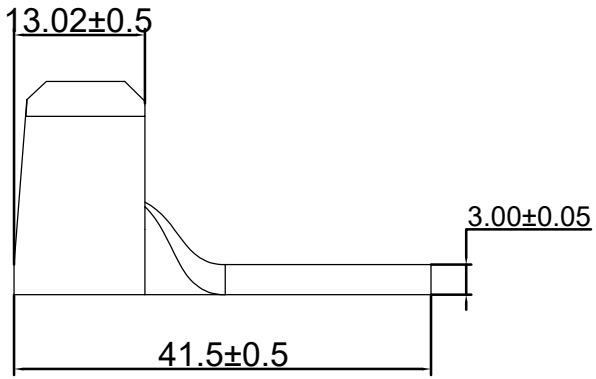

技术要求:

1. 未注公差按GB/T 15055-2007-m执行;
2. 表面应无影响产品性能的毛刺，或毛刺≤0.05mm;
3. 产品表面应光洁，无锈蚀，污物等不良，无变形，明显划痕，凹坑等机械损伤;
4. 产品先冲后镀，镀哑光锡处理，电镀均匀，无表面露铜，发黑，起层等电镀异常;
5. 电镀后成品镀层满足48小时盐雾要求;
6. 标注"◇"为重要特性，标注"△"为一般特性。

投影视角	单位	镀涂	×××.××××.×
	mm	符号说明	◇ 重要特性　△ 一般特性
设计		DOE22028-M12-50	阶段标记 A　质量　比例 1:1
校对			第 1 张　共 1 张
标准化		T2-Y2 T=3.0	浙江大欧电子有限公司
审核			
批准			

媒体编号
旧底图总号
底图总号
日期	签名