RoHS
REACH

版次	内 容	日期	负责人
A/0	新版发行		

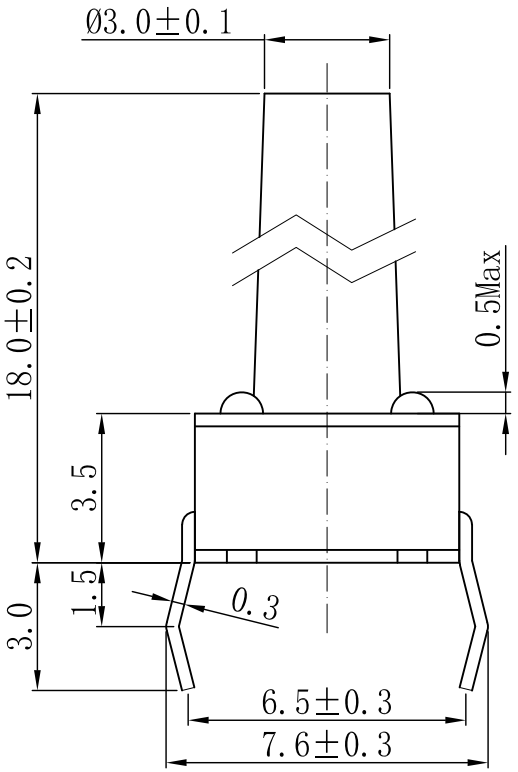

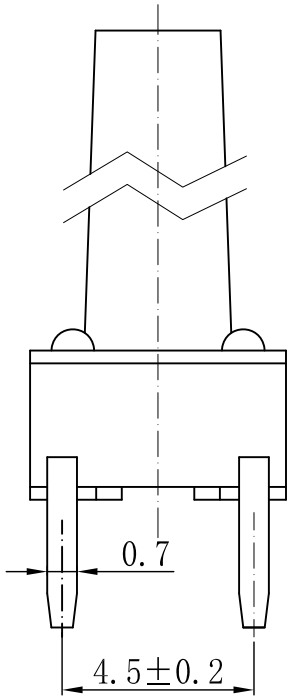

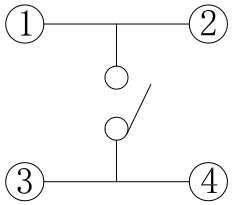

电路图

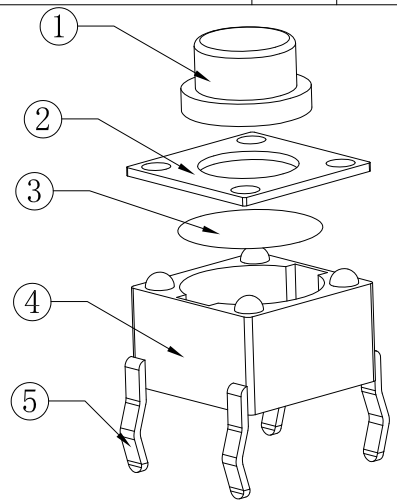

技术参数：

1. 做用温度：-25～+85℃；
2. 额定负荷：DC 12V 50mA；
3. 接触电阻：≤50mΩ；
4. 绝缘电阻：≥100MΩ；
5. 耐　　压：AC250V(50Hz)/min；
6. 动 作 力：250g±50g；
7. 使用寿命：100000次；
8. 未注尺寸公差参照下面表格。

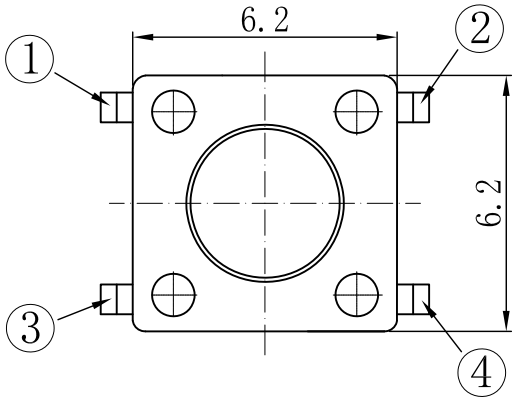

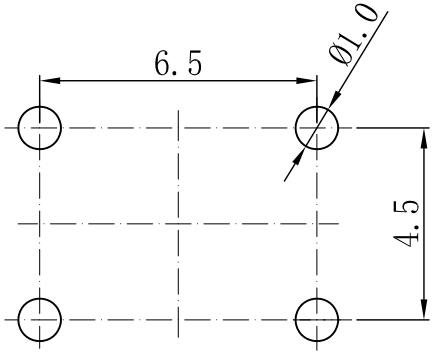

PCB板开孔尺寸(±0.1)

序号	零件名称	材料规格	表面处理	数量	备注
5	接触脚	黄铜	镀银	1	
4	基座	PPA	——	1	黑色
3	簧片	覆银铜	镀银	1	
2	盖板	不锈铁	——	1	
1	按钮	PPA	——	1	黑色

未注尺寸公差(mm)			
0～3	±0.05	±0.10	±0.20
＞3～6	±0.05	±0.15	±0.30
＞6～30	±0.10	±0.20	±0.50
＞30～120	±0.15	±0.30	±0.80
角　度		±1°	

设　计	S　H			产品名称：轻触开关
审　核	Z F C	图面	A4	产品料号:FG-TC-06A-36-18.0H
		单位	MM	
标准化		比例	1:1	产品规格：脚长3.0中心6.0插脚
		重量		
批　准	L P J	页码	1/1	深圳市富港科技有限公司
		版次	A/0	