未注角度公差表	短边尺寸范围	角度公差
	0~10	±1°
	>10~50	±30′
	>50~120	±20′
	>120	±10′

未注尺寸公差表	尺寸范围	尺寸公差
	0~3	±0.10
	>3~18	±0.20
	>18~50	±0.30
	>50	±0.40

标记	区域	数量	更改单号	更改内容简述	签名	日期

3.2

技术要求：

1.表面应光滑、色泽均匀、不得有缺料、裂纹、飞边、缩壁、水花等缺陷；
2.未注圆角R0.5-R3，（ ）内为参考尺寸，未注尺寸公差见公差附表；
3.产品各个部位零件装配完好，产品无裂纹、缺料、缩壁、氧化等缺陷；
4.M6安装螺母打紧扭矩为6±1N·m，电瓶栓同桩头安装扭矩为6±1N·m
5. 8、10主体表面镀无光锡，镀层厚度Min.6μm，48小时中性盐雾试验（NSS）基材无腐蚀；
6.其他符合QC/T707-2004车用中央电气接线盒技术要求。

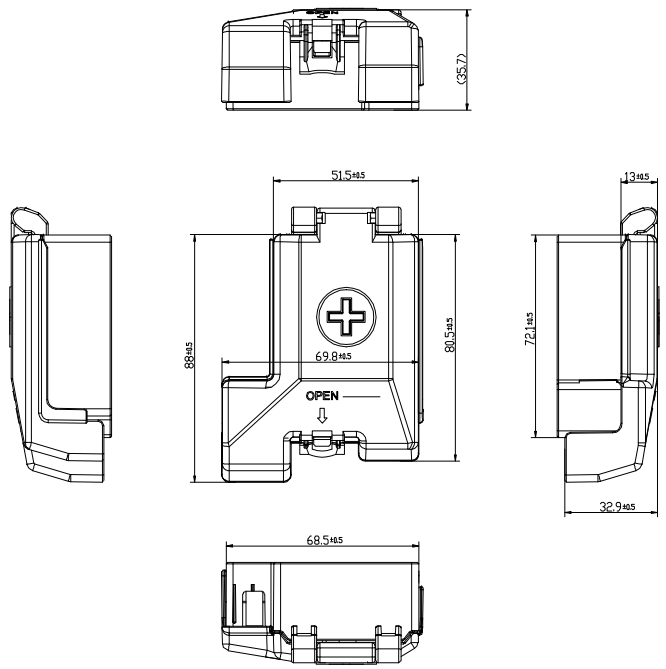

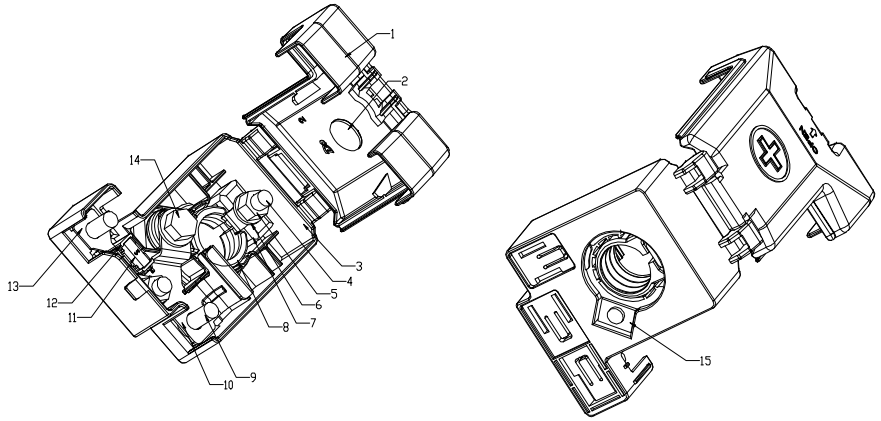

序号	零件名称	零件型号	零件号	材质	数量	备注
1	一路保险丝盒上盖	/	D523004	/	1	/
2	红色十字	/	D522029	/	1	/
3	一路保险丝盒底板	/	D523038	/	1	/
4	T型螺栓	M6×27×11 DA	D1LS25004	/	1	/
5	不锈钢防松螺母	M6×5.9 亮镉	D1LM25001	/	2	/
6	不锈钢平垫	M6×1.5 A2	D1PD25001	/	2	/
7	楔件	M6×22×11 DA	D1XJ25001	/	1	/
8	电瓶栓	/	D323001	/	1	/
9	四方螺栓8.8	M6×17.5×13 DA	D1LS25011	/	3	/
10	连接片	/	D623013	/	1	/
11	平脚5A保险丝	BFSL 5A	DPB25001	/	1	/
12	保险丝座	/	D523005	/	1	/
12	保险丝连接片	/	D623002	/	2	/
14	六角法兰螺母	M6×22 Z.N	D1LS25012	/	1	/
15	T型螺母	M6 Z.N	D1LM25008	/	1	/

媒体编号	
旧底图总号	
底图总号	
日期	签名

投影视角	单位	镀涂	×××.××××.×
	mm	符号说明	B 控制特性　K 特殊特性

设计	
校对	
标准化	
审核	
批准	

DOBXS1-3A

一路保险丝盒

阶段标记	质量	比例
A		1:1
第 1 张	共 1 张	

浙江大欧电子有限公司