版次	变更摘要	日期
0	新产品发行	2017/09/06

序号	品名	材质
①	2.00 F型卧式2代WTB胶芯 2.00 Pitch R/A Wire To Board Housing(H=5.2)	LCP UL94V-0 本色 Natural
②	2.00 F型卧式2代WTB端子 2.00 Pitch R/A Wire To Board Terminal(H=5.2)	铜合金/表面镀锡 Copper Alloy/ Tin Plating
③	2.00 F型卧式WTB焊片 2.00 Pitch R/A Wire To Board Fitting Nail(H=5.6)	铜合金/表面镀锡 Copper Alloy/ Tin Plating

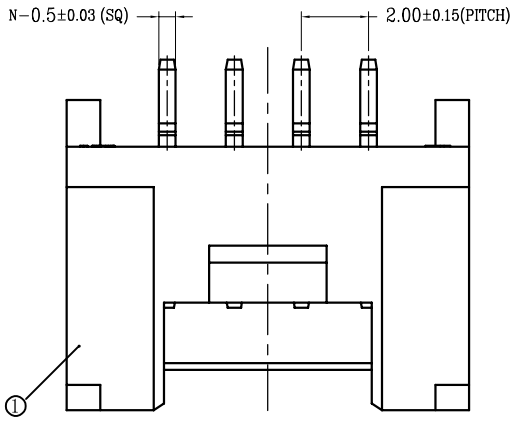

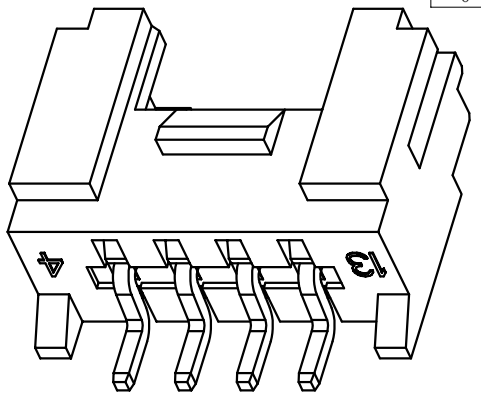

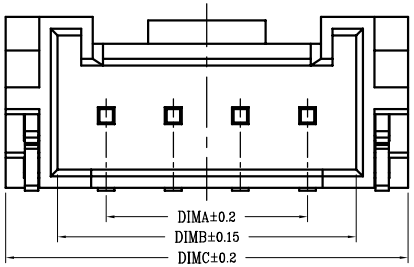

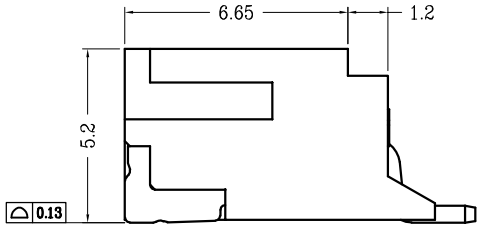

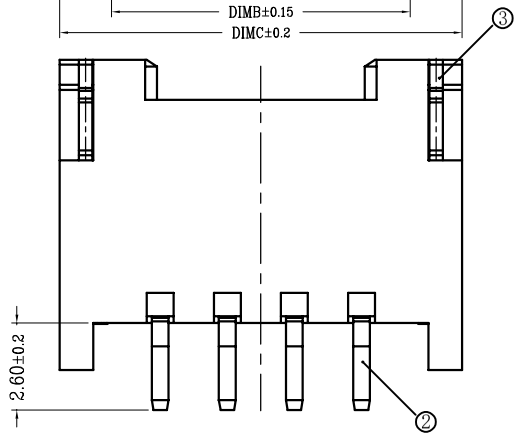

技术指标(Technical Index):

1. 温度范围(Temperature range): -25° C～+85° C.
2. 额定电压(Rated voltage): 200V, AC.
3. 额定电流(Rated Current):2A AC/DC
4. 接触电阻(Contact resistance): ≤20mΩ
5. 绝缘电阻(Insulation resistance):≥1000MΩ.
6. 产品料号(Product material No.):

CKT	DIM A	DIM B	DIM C
2	2.00	4.90	8.00
3	4.00	6.90	10.00
4	6.00	8.90	12.00
5	8.00	10.90	14.00
6	10.00	12.90	16.00
7	12.00	14.90	18.00
8	14.00	16.90	20.00
9	16.00	18.90	22.00
10	18.00	20.90	24.00
11	20.00	22.90	26.00
12	22.00	24.90	28.00
13	24.00	26.90	30.00
14	26.00	28.90	32.00
15	28.00	30.90	34.00
16	30.00	32.90	36.00
17	32.00	34.90	38.00
18	34.00	36.90	40.00
19	36.00	38.90	42.00
20	38.00	40.90	44.00

适用线路板(PCB LAYOUT)

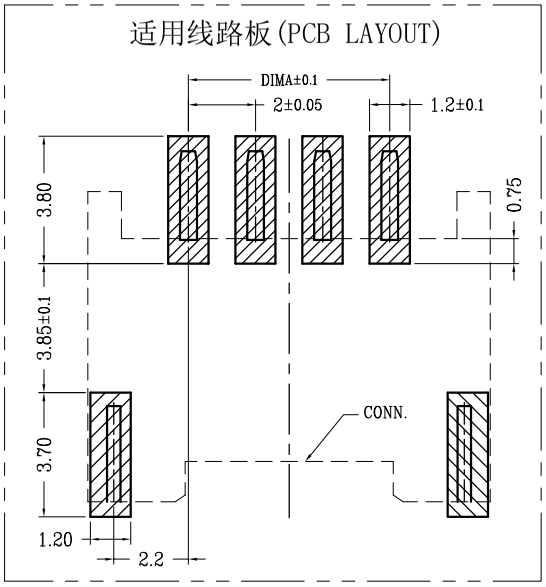

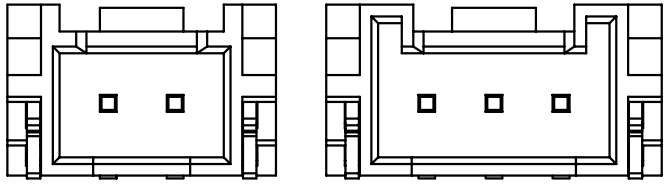

2 PIN 结构样式
(Structural style)

3 PIN 结构样式
(Structural style)

RoHS

一般公差(TOLERANCE)
X. ±.50 .XX ±.10
.X ±.20 .XXX ±.05
ANGLES ±1°

深圳市宝通成电子有限公司

品名 (TITLE)		制图 (DR)	
料号 (DWG.NO)		校对 (CHKD)	
		审核 (APPD)	
比例 (SCALE) 1:1	单位 (UNITS) mm	张数 (SHEET) 1 OF 1	SIZE A4 / REV A