未注角度公差表	短边尺寸范围	角度公差
	0~10	±1°
	>10~50	±30′
	>50~120	±20′
	>120	±10′

未注尺寸公差表	尺寸范围	尺寸公差
	0.5~3	±0.20
	>3~6	±0.30
	>6~30	±0.40
	>30~120	±0.50

标记	区域	数量	更改单号	更改内容简述	签名	日期

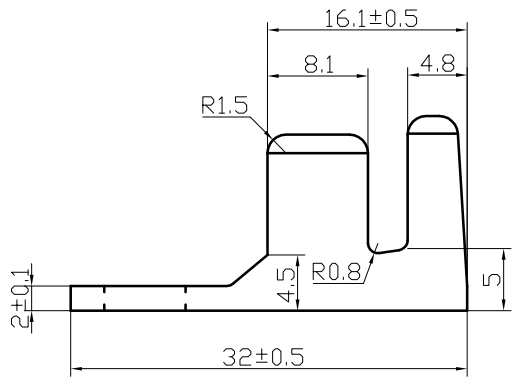

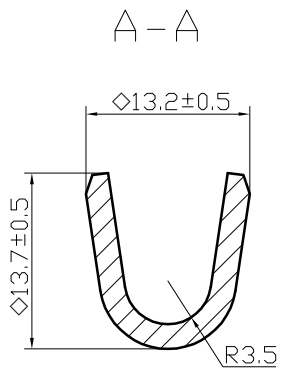

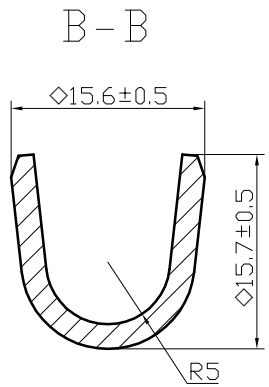

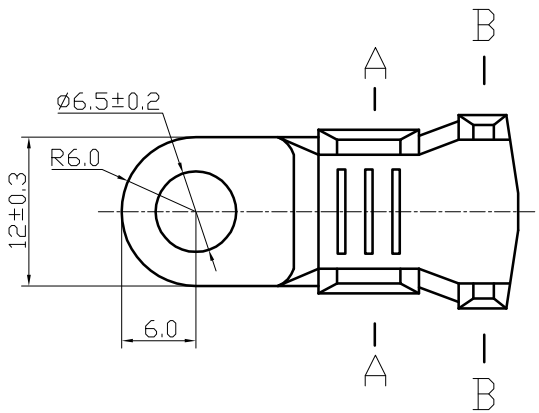

技术要求:

1.未注公差按未注尺寸公差GB/T 15055-2007-M表执行；
2.表面应无影响产品性能的毛刺，或毛刺≤0.05mm;
3.产品表面应光洁，无锈蚀，污物等不良，无变形，明显划痕，凹坑等机械损伤;
4.产品镀哑光锡处理，电镀均匀，无表面露铜，发黑，起层等电镀异常；
5.电镀后成品镀层满足48小时盐雾要求；
6.标注"◇"为重要特性，标注"△"为一般特性。

投影视角	单位	镀涂	×××.××××.×
	mm	符号说明	◇ 重要特性　△ 一般特性

设计	
校对	
标准化	
审核	
批准	

DOE22020-M6-25

H62-Y2　T=2.0

阶段标记	质量	比例
A		1:1
第 1 张		共 1 张

浙江大欧电子有限公司

媒体编号
旧底图总号
底图总号
日期	签名