未注角度公差表	短边尺寸范围	角度公差
	0~10	±1°
	>10~50	±30′
	>50~120	±20′
	>120	±10′

未注尺寸公差表	尺寸范围	尺寸公差
	0~3	±0.2
	>3~6	±0.3
	>6~30	±0.4
	>30-120	±0.5

标记	区域	数量	更改单号	更改内容简述	签名	日期

3.2

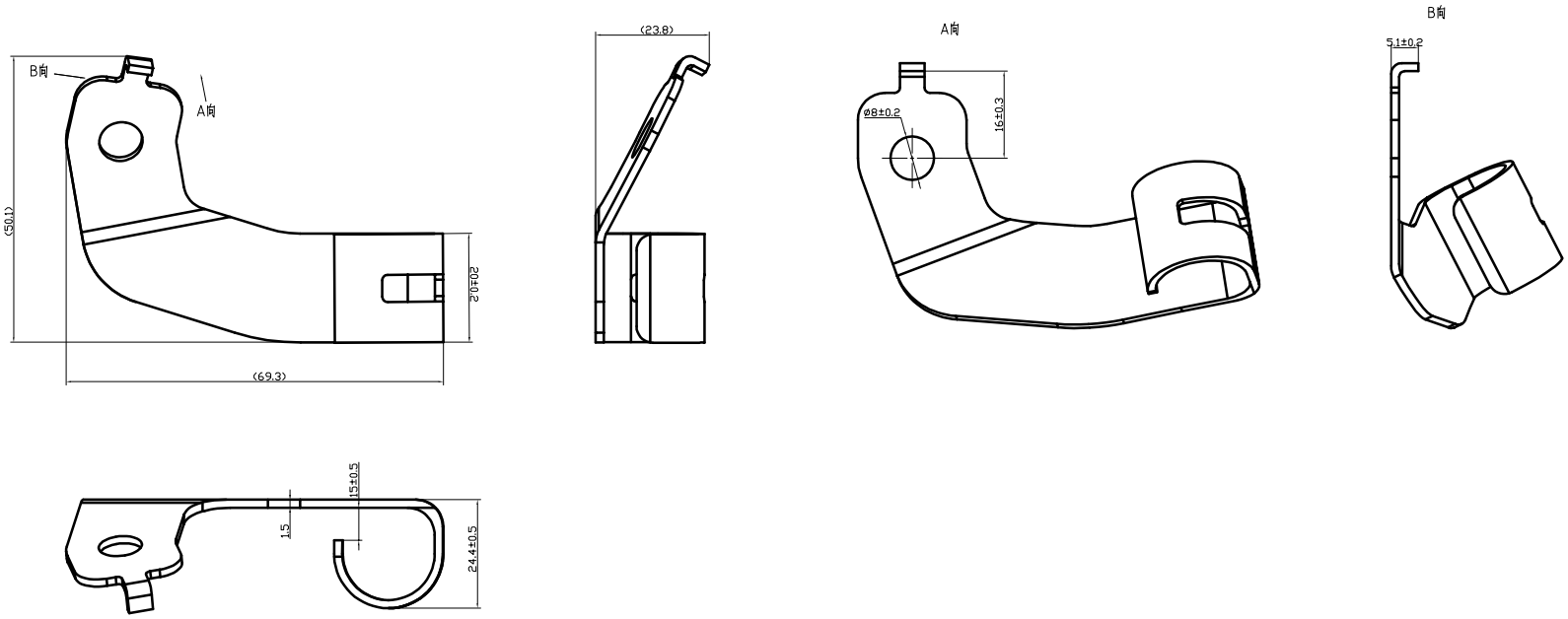

技术要求:
1.未注公差按未注尺寸公差表执行;
2.表面应无影响产品性能的毛刺，或毛刺≤0.05mm;
3.产品表面应光洁，无锈蚀，污物等不良，无变形，
明显划痕，凹坑等机械损伤;
4.产品表面达克罗，要求均匀，无表面露铜，发黑，起层等异常;
5.( )内为参考尺寸。

媒体编号	
旧底图总号	
底图总号	
日期	签名

投影视角	单位	镀涂	×××,××××,×
	mm	符号说明	B 控制特性　K 特殊特性
设计		DOE24043	阶段标记 A　质量　比例 1:1
校对			
标准化			
审核		ST12(SPCC) T=1.5	第 1 张　共 1 张
批准			浙江大欧电子有限公司