未注角度公差表	短边尺寸范围	角度公差
	0~10	±1°
	>10~50	±30′
	>50~120	±20′
	>120	±10′

未注尺寸公差表	尺寸范围	尺寸公差
	0~3	±0.10
	>3~18	±0.20
	>18~50	±0.30
	>50	±0.40

标记	区域	数量	更改单号	更改内容简述	签名	日期

3.2

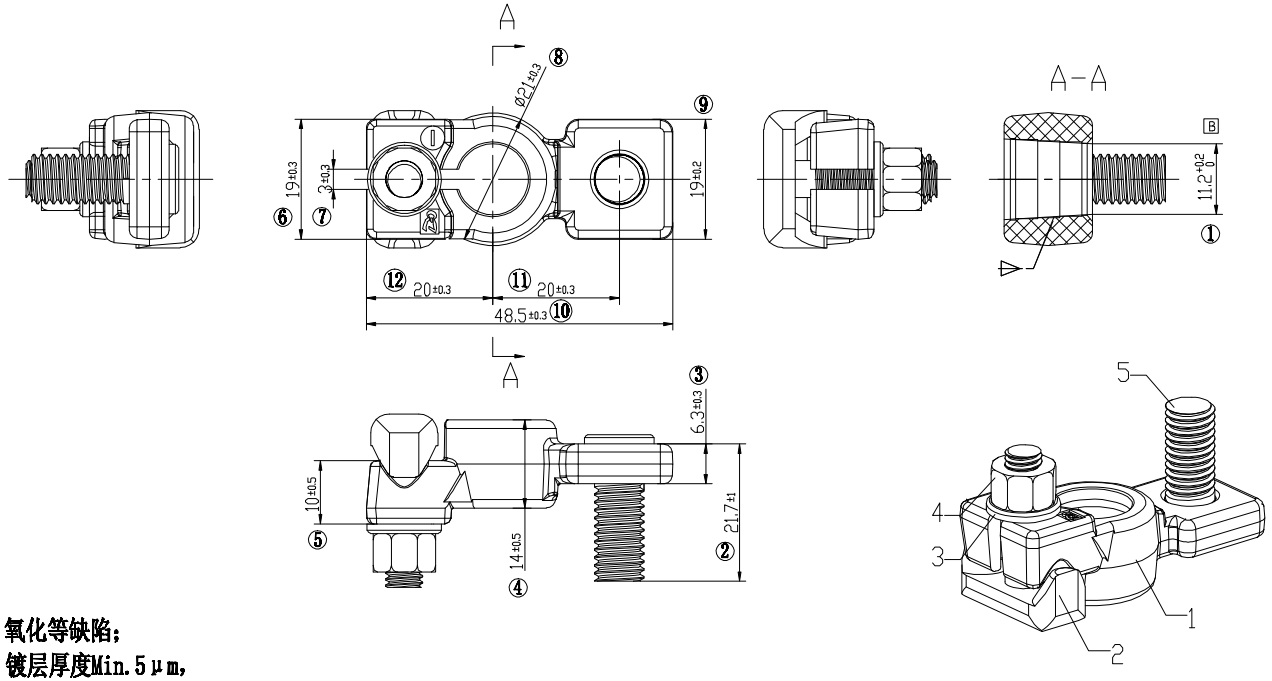

技术要求：

1. 表面无毛刺、划痕、氧化等缺陷；
2. 产品表面电镀亚锡，镀层厚度Min.5μm，
3. 耐盐雾测试：72小时中性盐雾试验（NSS）基材无腐蚀；
4. 材料符合标准：GB/T 2059-2017，GB/7 5231-2012；
5. 未注圆角：R0.2-R3，未注尺寸公差参照GB/T 15055-2007；
6. 重点管控尺寸 ①；
7. 电瓶栓与电瓶安装扭矩6±1N•m（仅供参考）。

序号	零件名称	零件型号	零件号	材质	数量	备注
1	电瓶栓	/	D322002(-)	/	1	/
2	不锈钢元宝螺栓	M6×27 A2	D1LS25003	/	1	/
3	不锈钢平垫	M6-1.5 A2	D1PD25001	/	1	/
4	不锈钢六角螺母	M6×6-X亮锡	D1LM25003	/	1	/
5	不锈钢铆钉	M8×23×7.5 A2	D1MD25005	/	1	/

媒体编号	
旧底图总号	
底图总号	
日期	签名

投影视角	单位	镀涂	×××.××××.×
	mm	符号说明	B 控制特性　K 特殊特性

设计	
校对	
标准化	
审核	
批准	

DOBN22002(-)

阶段标记	质量	比例
A		1:1
第 1 张	共 1 张	

浙江大欧电子有限公司