RoHS 2.0

REV.	ECN NO.	DESCRIPTION	DATE	DESIGN

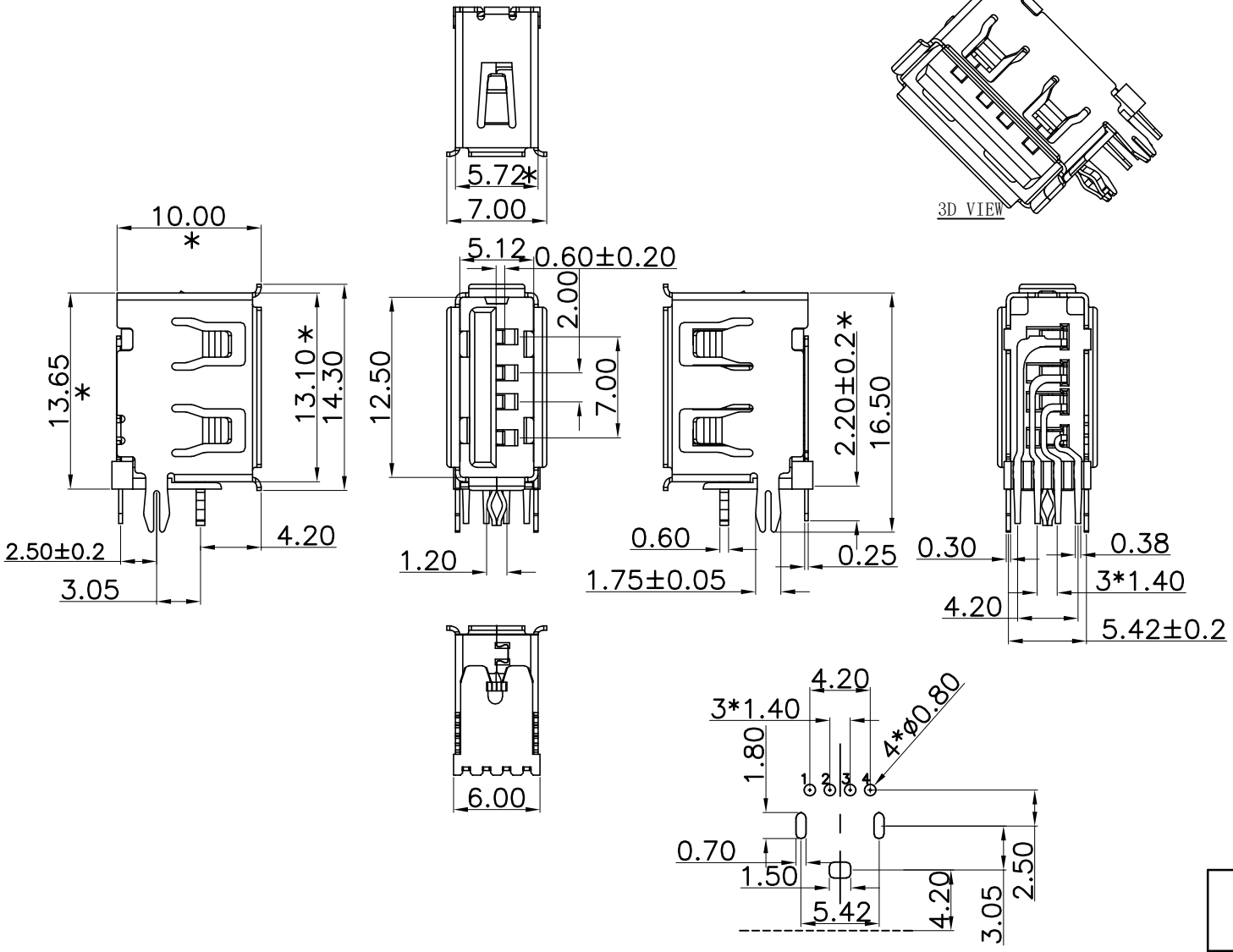

3D VIEW

RECOMMENDER P.C.B.LAYOUT TOP VIEW
(COMPONENT SIDE TOLERANCE±0.05)

规格说明:Specifications:

电气特性:Electrical:

1. 额定电流：Current Rating
   1.5A/contact terminal
2. 额定电压：Voltage Rating
   30V DC
3. 接触阻抗：Contact Resistance
   30 milliohms MAX
4. 耐电压：Dielectnic Withstanding Voitage:
   500 V AC AT Sea Levol
5. 绝缘阻抗：Lnsulation Resistance:
   500MEGA ohms MIN

物理特性:Mechanical:

1. 插拔力：Cnnector Mate and Unmate Force
   Mate force: 35 N (MAX)
   Unmate force:5-35 N
2. 耐久（寿命）：1500 Cycles Min
3. 工作温度：-25° C - +70° C
4. 存储温度：-40° C - +85° C
5. 标示“*”为重点检验尺寸
6. 盐雾测试：24H（不包含外壳铆合折弯处）

序号	品 名	材 质	电镀/颜色	备 注
C	外壳	SPCC(T=0.3mm)	镀镍	
B	端子	黄铜H65(T=0.25mm)	镀金G/F	1U
A	基座	PBT	白 色	

深圳市富港科技有限公司

UNLESS OTHERWISE, GENERAL TOLERANCE:
X.xxx ±0.10
X.xx ±0.20
X.x ±0.30

ANGULAR:
X.xx° ±1°
X.x° ±3°
X.° ±5°

NAME: USB 2.0短体侧插L10.0PBT白色卷边

P/N:

DWG NO: FG-ST-003-L10.0WCC-J

THIRD ANGLE PROJECTION

UNIT:	SCALE	SIZE:	SHEET:	REV.
MM	1:1	A4	1/1	A1

DRAWN: Q S X

CHECKED:

APPROVED: