| 未注角度公差表 | 短边尺寸范围 | 角度公差 |
|---|---|---|
| | 0~10 | ±1° |
| | >10~50 | ±30′ |
| | >50~120 | ±20′ |
| | >120 | ±10′ |

| 未注尺寸公差表 | 尺寸范围 | 尺寸公差 |
|---|---|---|
| | 0~3 | ±0.2 |
| | >3~6 | ±0.3 |
| | >6~30 | ±0.4 |
| | >30-120 | ±0.5 |

| 标记 | 区域 | 数量 | 更改单号 | 更改内容简述 | 签名 | 日期 |
|---|---|---|---|---|---|---|
| | | | | | | |
| | | | | | | |
| | | | | | | |
| | | | | | | |
| | | | | | | |
| | | | | | | |

3.2

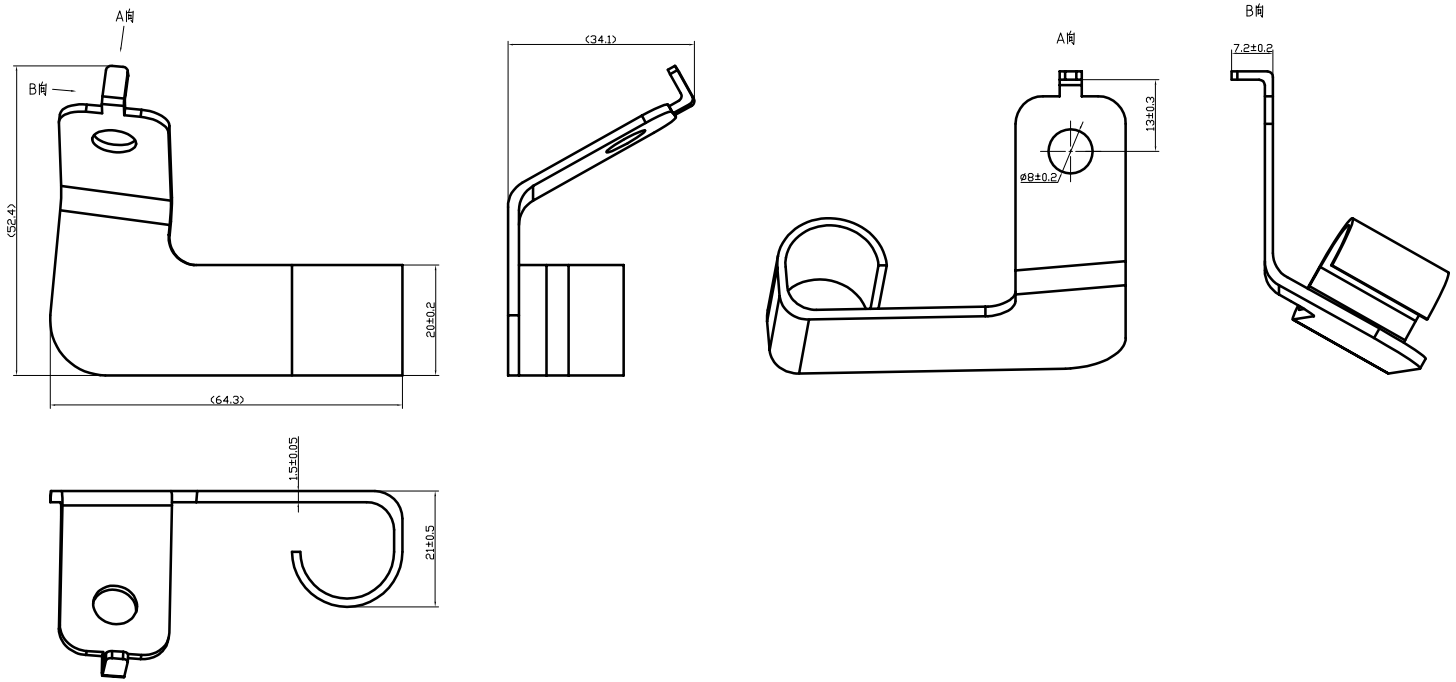


技术要求:
1.未注公差按未注尺寸公差表执行;
2.表面应无影响产品性能的毛刺，或毛刺≤0.05mm;
3.产品表面应光洁，无锈蚀，污物等不良，无变形，
明显划痕，凹坑等机械损伤;
4.产品表面达克罗，要求均匀，无表面露铜，发黑，起层等异常;
5.( )内为参考尺寸。

| 媒体编号 | |
|---|---|
| 旧底图总号 | |
| 底图总号 | |
| 日期 | 签名 |

| 投影视角 | 单位 | 镀涂 | ×××,××××,× | | |
|---|---|---|---|---|---|
| | mm | 符号说明 | B 控制特性 | K 特殊特性 | |
| 设计 | | DOE24038 | | | |
| 校对 | | | 阶段标记 | 质量 | 比例 |
| 标准化 | | | A | | 1:1 |
| 审核 | | ST12(SPCC) T=1.5 | 第 1 张 | 共 1 张 | |
| 批准 | | | 浙江大欧电子有限公司 | | |