RoHS
REACH

版次	内 容	日期	负责人
A/0	新版发行		

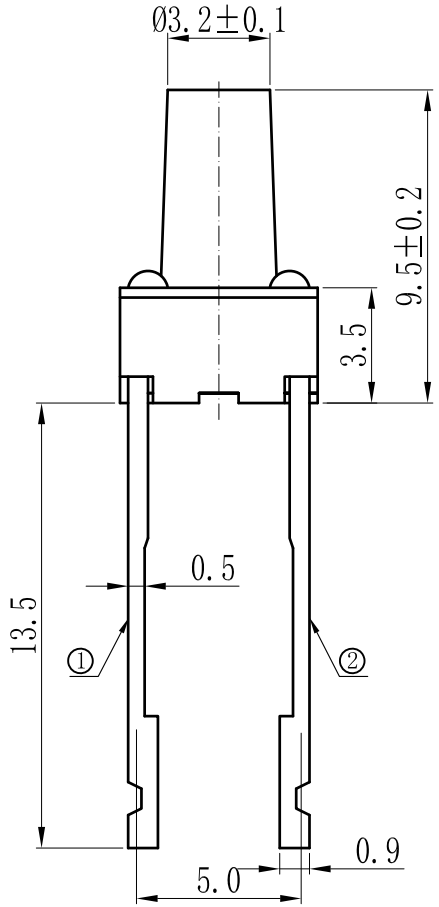

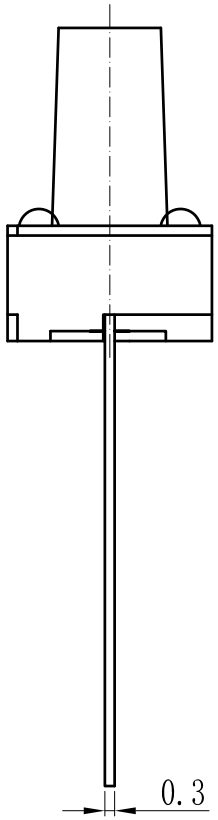

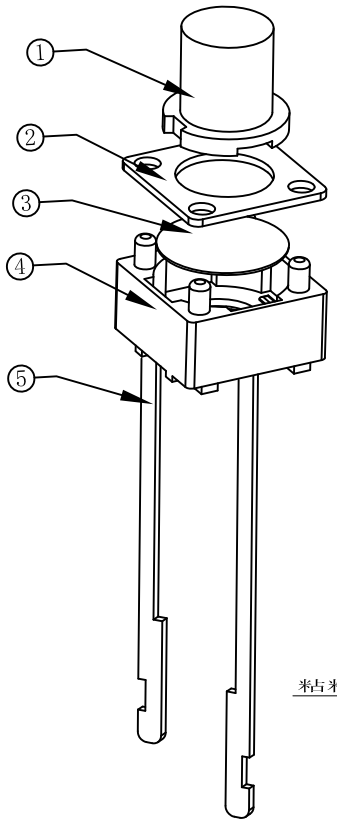

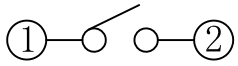

电路图

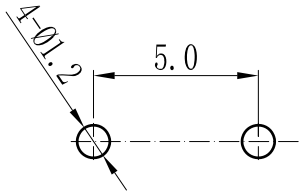

PCB线路板安装图(±0.1)

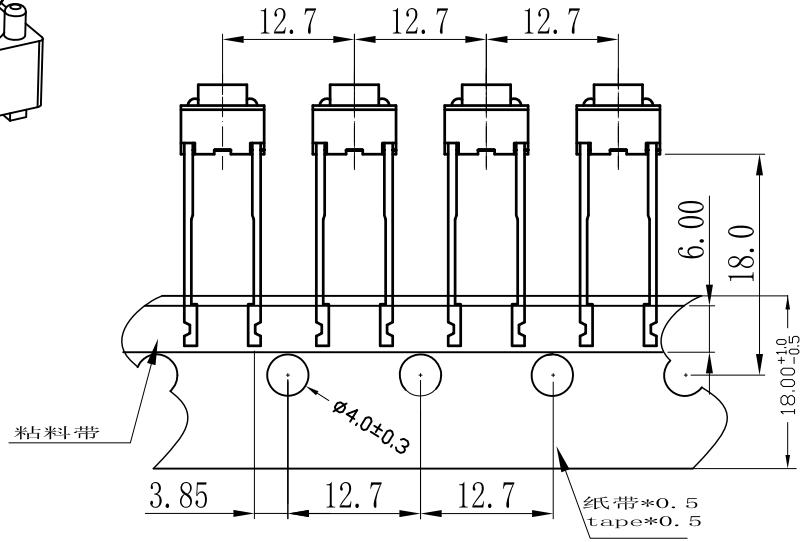

>15.0	Ø3.0
15.0	Ø3.0
14.0	Ø3.0
13.0	Ø3.0
12.5	Ø3.0
12.0	Ø3.0
11.5	Ø3.0
11.0	Ø3.0
10.5	Ø3.0
10.0	Ø3.2
9.5	Ø3.2
9.0	Ø3.2
8.5	Ø3.3
8.0	Ø3.3
7.5	Ø3.3
7.0	Ø3.3
6.5	Ø3.3
6.0	Ø3.3
5.5	Ø3.3
5.0	Ø3.5
4.3	Ø3.5
帽头H 单位(mm)	直径A 单位(mm)

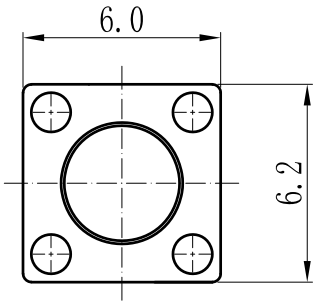

技术参数：

1. 做用温度：-25～+85℃；
2. 额定负荷：DC 12V 50mA；
3. 接触电阻：≤50mΩ；
4. 绝缘电阻：≥100MΩ；
5. 耐　　压：AC250V(50Hz)/min；
6. 动 作 力：160g±50g；
7. 使用寿命：100000次；
8. 未注尺寸公差参照下面表格。

未注尺寸公差(mm)			
0～3	±0.05	±0.10	±0.20
>3～6	±0.05	±0.15	±0.30
>6～30	±0.10	±0.20	±0.50
>30～120	±0.15	±0.30	±0.80
角　度		±1°	

序号	零件名称	材料规格	表面处理	数量	备注
5	接触脚	黄铜	镀银	1	
4	基座	PPA(黑色)	——	1	
3	簧片	不锈钢	镀银	1	
2	盖板	不锈铁	——	1	
1	按钮	PPA(黑色)	——	1	

设　计	S　H	图面	A4	产品名称：轻触开关
审　核	Z F C	单位	MM	产品料号：　TC-6610B-9.5-160
标准化		比例	1:1	产品规格：　6*6中脚脚长13.5
		重量		
批　准	L P J	页码	1/1	深圳市富港科技有限公司
		版次	A/0	